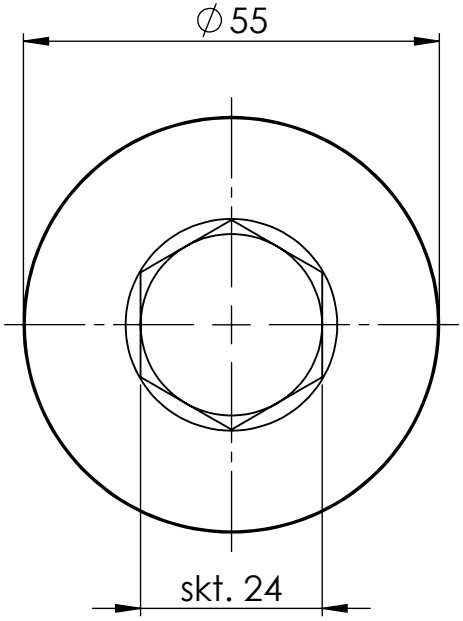

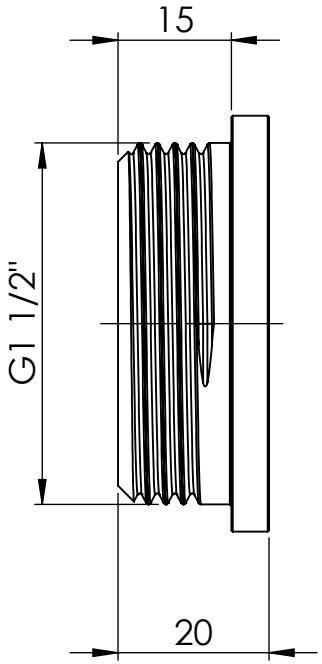

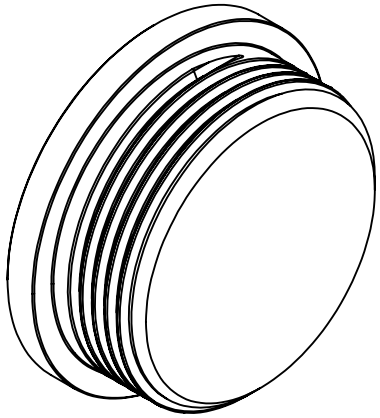

Maßstab / Scale: 1:1

Material: CW 614N (CuZn39Pb3)

Benennung / Designation:

Verschl. Schr., I-skt. mit Bund

Locking screw, hexagonal socket and flange

RIEGLER

Schützenstraße 27, 72574 Bad Urach
Telefon: 07125 9497-0

Artikelnummer / item number:

135970

Typ-Nr.: MS290MS112

Status	Format
	A4
Version	Blatt / von sheet / of
	2 / 2